データシート

TR-WM03-B-IN-V2

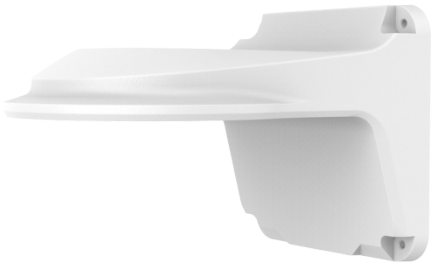

仕　様

TR-WM03-B-IN-V2	
用途	IPC31X/352X/353X/363Xドームカメラ壁面取付
寸法	126.2㎜×126.2㎜×188.0㎜
重さ	0.45kg
素材	アルミニウム合金
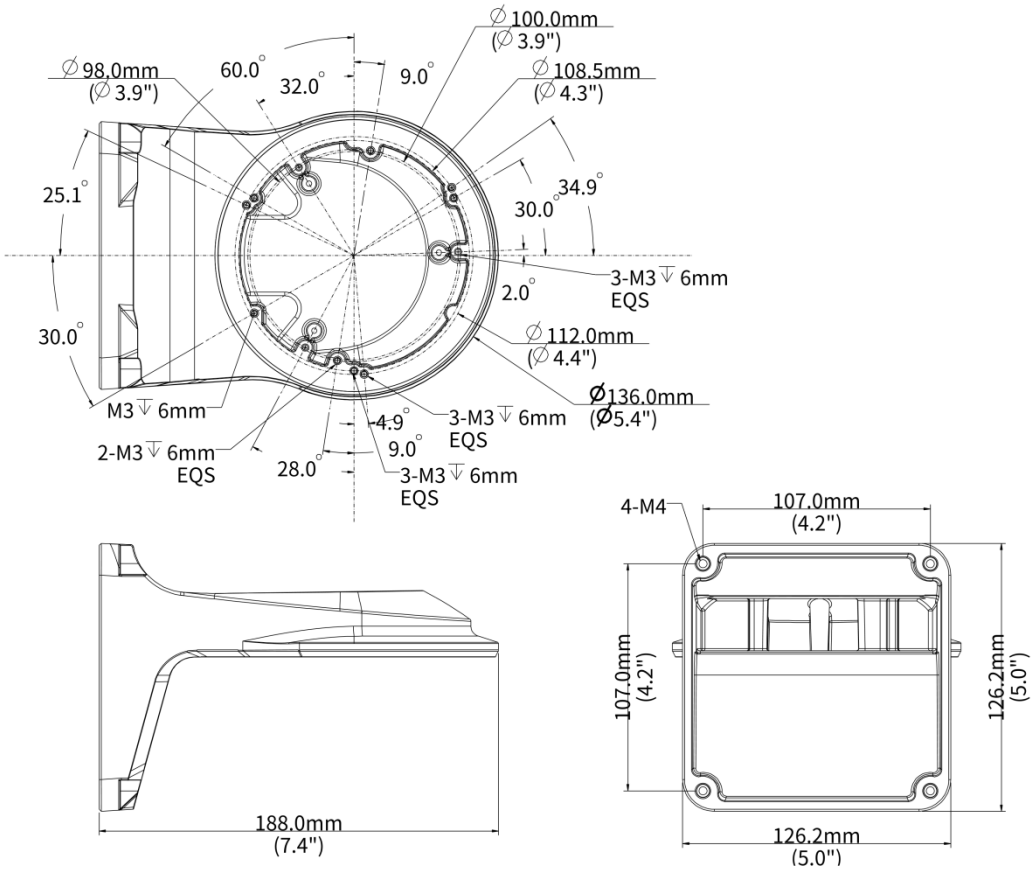
寸法図