データシート

TR-JB07/WM03-G-IN-V2

仕　様

TR-JB07/WM03-G-IN-V2	
用途	IPC31Xドームカメラ壁面取付
寸法	231.4㎜×125㎜×128.8㎜
重さ	0.88kg
素材	アルミニウム合金
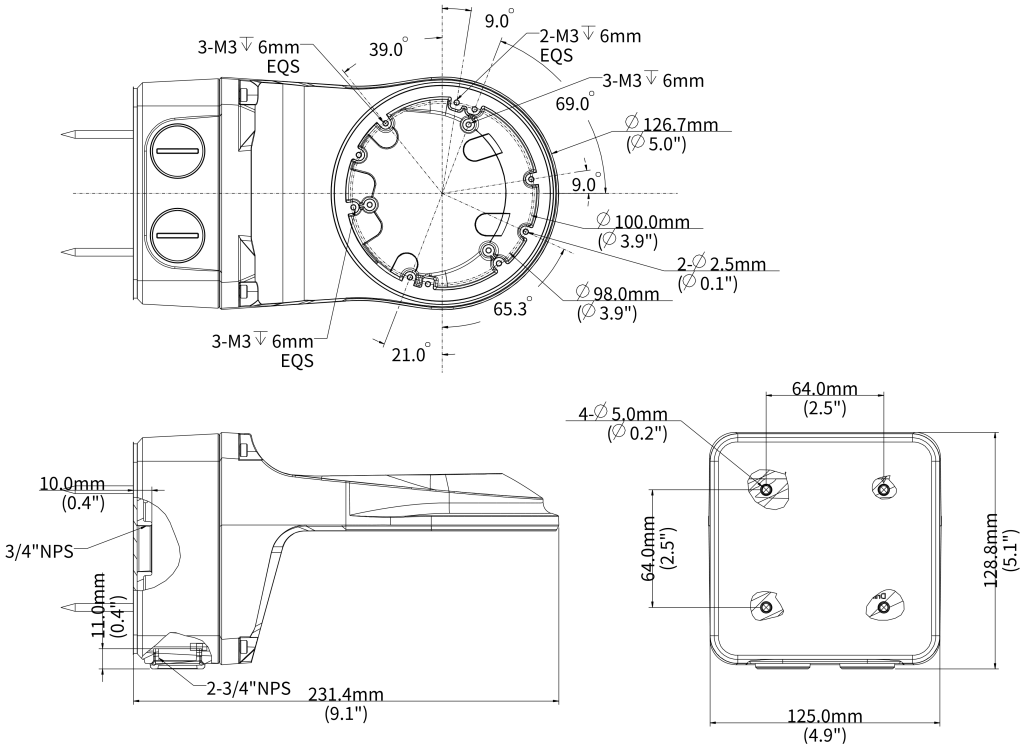
寸法図