データシート

# TR-JB07/WM03-F-IN-V2

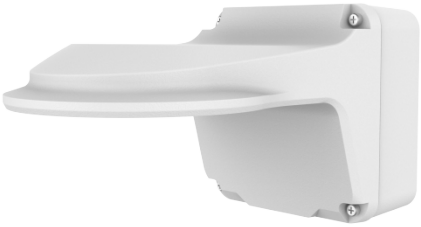

## 仕 様

| TR-JB07/WM03-F-IN-V2 | |
|---|---|
| 用途 | IPC31X/353X/363Xドームカメラ壁面取付 |
| 寸法 | 126.2㎜×128.5㎜×235.0㎜ |
| 重さ | 0.84kg |
| 素材 | アルミニウム合金 |
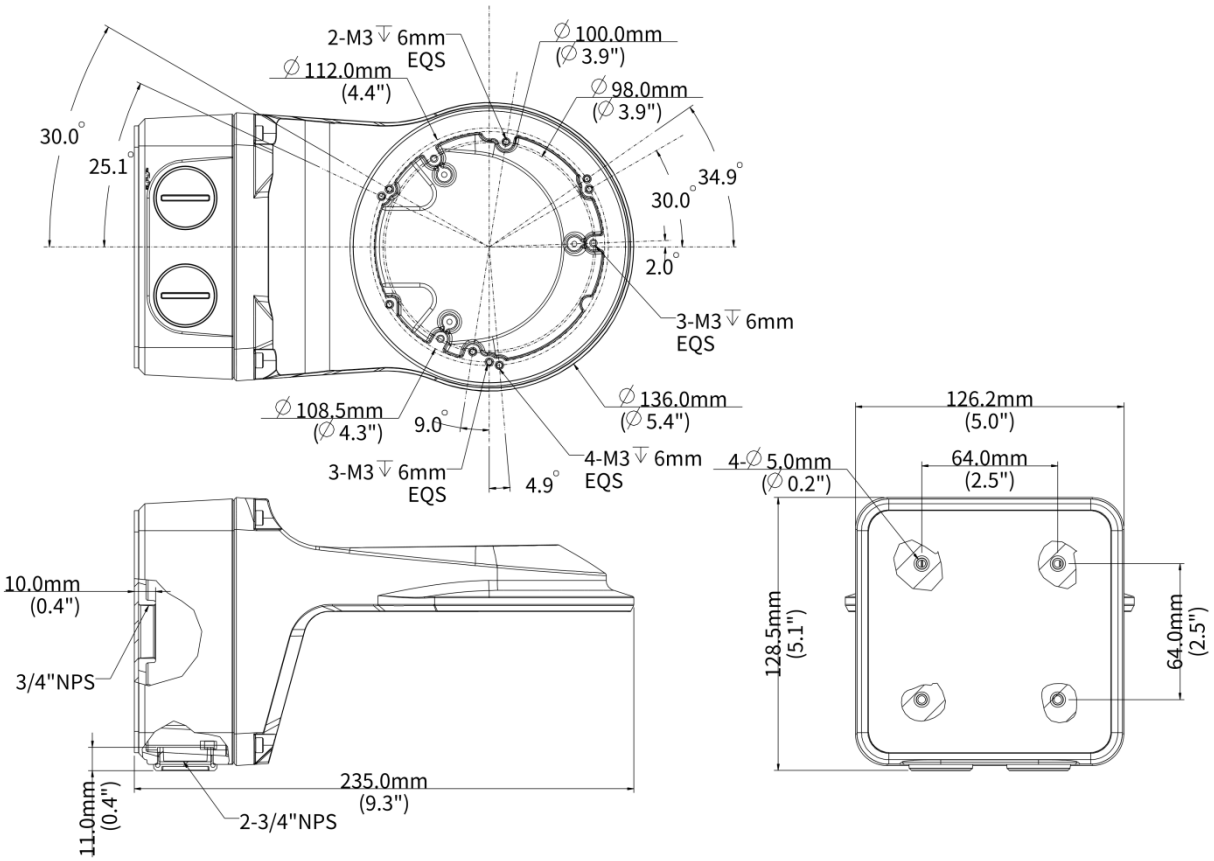
## 寸法図